BEKO

Használati utasítás

Automata mosógép

WMA 510 S

WMA 510 W

get the best from your new washer

# tartalom

## Üzembe helyezés

Mûszaki adatok 3
Elhelyezés 4
Üzembe helyezés 4
Elektromos csatlakozás 6

## Mûködtetés

Használat 7
Program leírások 11-12
Funkció gombok 12
ITLC szimbólumok 12

## Karbantartás

Karbantartás és törõdés 13
Szervíz hívás elõtt/hibaelhárítás 15

# mûszaki adatok

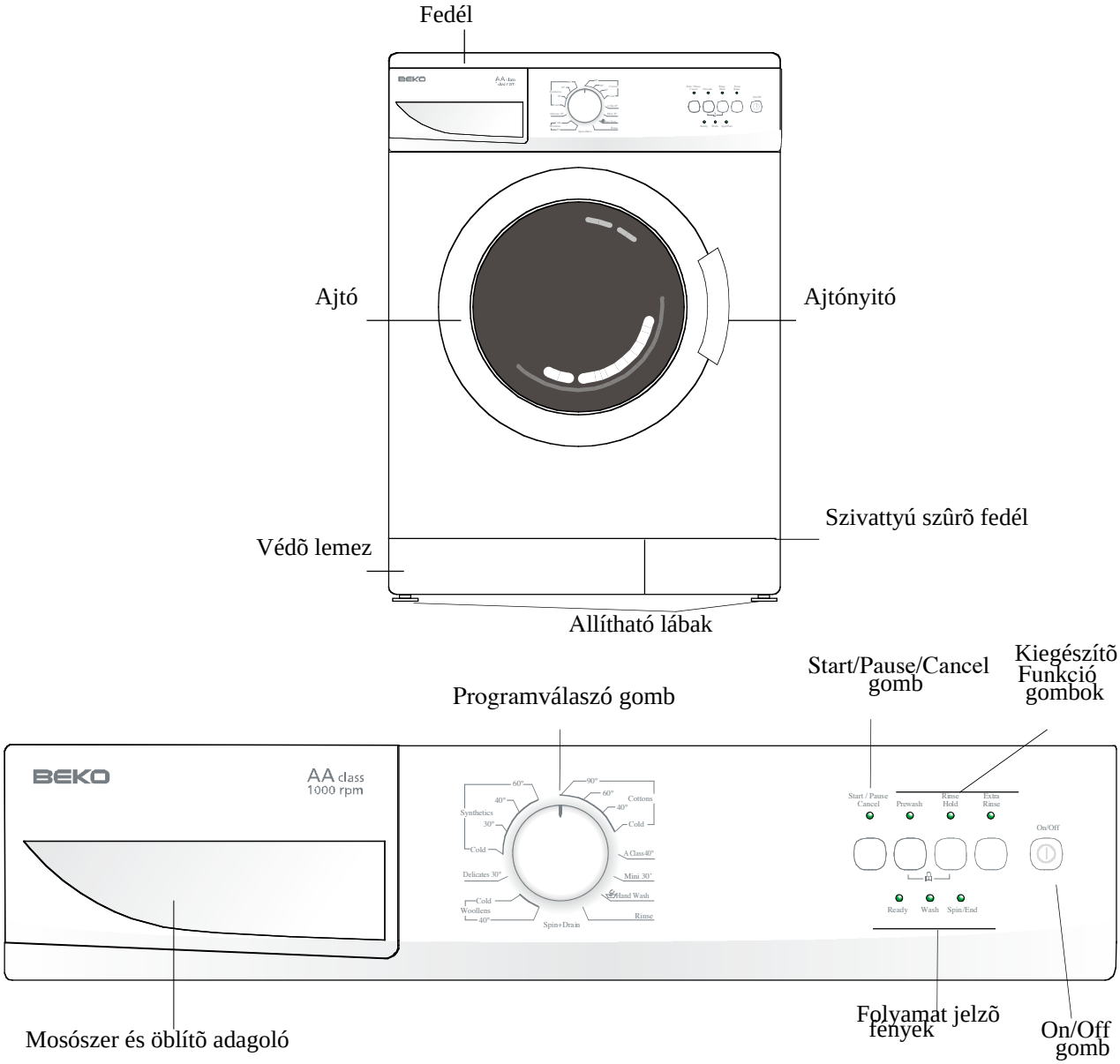


# mûszaki adatok

| | |
|---|---|
| Ruhatöltet | 5kg |
| Méretek szélesség x mélység x magasság | 60cm x 54cm x 85cm |
| Üres tömeg | 62kg |
| Hálózati feszültség | 230V~ 50Hz |
| Névleges áram | 10A |
| Motor teljesítmény | 300 watt |
| Fûtési teljesítmény | 2050 watt |
| Mosási sebesség | 52 rpm |
| Centrifuga seb. (max.) | 1000 rpm |

Mivel termékeinket folyamatosan fejlesztjük a mûszaki paraméterek változtatásának jogát fenntartjuk.

# elhelyezés

Mosógépét bárhová helyezheti (kivéve fürdőszoba, zuhanyzó és távol nedves, vizes helyektől), ahol van hideg víz, lefolyó csatlakozás valamint áramellátás.
Biztosítson néhány centiméter távolságot minden oldalon a mosógép kisebb mozgása számára a mosás és a centrifugálás alatt.
Figyelem!
Soha ne tegye a készüléket szőnyegre, ez akadályozhatja a szabad légmozgást, ami az elektromos részek túlhevüléséhez és károsodáshoz vezethet.
Kérjük, győződjön meg, hogy az áramellátás, a vízellátás és a lefolyó megfelelő, ha kétségei merülnének fel, konzultáljon vízvezeték- vagy villanyszerelővel.

Bizonyos padlófajták a zaj és a vibráció erősödéséhez vezethetnek, centrifugálás alatt.
Ha ezeket a tüneteket észleli, kérjük győződjön meg róla, hogy mind a négy lába kapcsolatba van a padlóval, hogy minimalizálja a vibráció keltette billegést.

További információ kérésre elérhető.

Továbbá mosógépet nem célszerű szőnyegre, laminált parkettára vagy parketta padlóra helyezni, mivel a padló típusa is befolyásolhatja az elégtelen működését a centrifugálás alatt.

# dobrögzítő csavarok eltávolítása

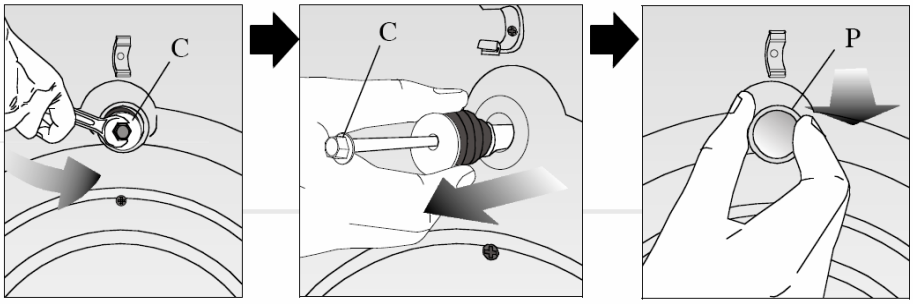


Dobrögzítő csavarokat a készülék első használata előtt el kell távolítani.

1. Forgassa a csavar fejet C óramutató járásával ellentétesen, amíg a csavar részlegesen kihúzható.
2. Távolítsa el a csavarokat és a gumi tömítést kihúzással. Fel-le mozgatás és kismértékű csavarás megkönnyítheti a kivételt.
3. Műanyag takaró fedelek P találhatók az egységcsomagban.

Figyelem! Őrizze meg a dobrögzítő csavarokat a további szállításhoz és helyezze vissza őket szállítás előtt. Soha ne szállítsa a készüléket a csavarok nélkül, az ilyen károk garancia vesztéssel járhatnak

.

**Lábbeállítás**

A csöndes és stabil működéshez a készüléket szintbe kell állítani. Ha a készülék instabil távolítsa el a műanyag rögzítőanyát, tekerje a lábat ki vagy befele, amíg szintbe nem kerül, majd helyezze vissza a rögzítőanyát.

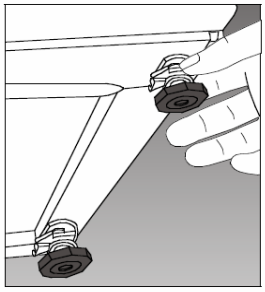

**Vízellátás**

A mosógépnek csak hideg vízre van szüksége. Csatlakoztassa a tömlőt a kék színnel jelölt sarokszelephez.

Hidegvízellátás

A rendeltetésszerű használathoz a hideg víznyomásnak 1-10 bar között kell lennie. (1 bar, több mint 8 liter/perc vízhozamot jelent teljesen nyitott csapnál)

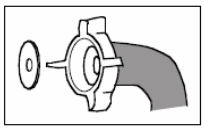

A csöpögés megelőzésére használjon tömítést. Helyezze a tömítést a cső végébe és tekerje rá teljesen. Ha a mosógépet nem használja zárja el csapot. A mosógép kizárólag új bekötő csővel használható, régi használata nem javasolt.

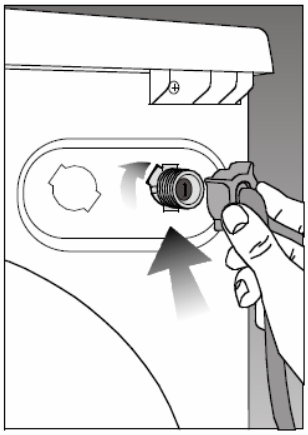

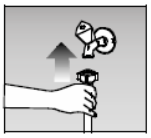

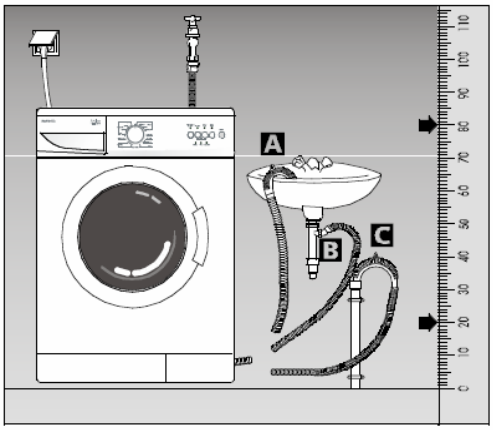


**Lefolyócső**

A lefolyócsőnek biztosan rögzítve kell lennie A mosdókagylóhoz, B leeresztő szifonhoz vagy C közvetlenül lefolyóhoz.

- A csövet nem szabad megtörni
- A esetben biztosan rögzíteni kell a könyököt, hogy ne tudjon leválni
- A csövet csak a csatornahálózatba szabad bekötni
- A lefolyónak a földtől 20 és 80 cm távolságra kell lennie és nem szabad meghosszabbítani, egyébként nem tud lefolyni
- A minimum átmérője bármilyen külső csőnek 32 mm-nek kell lenni

# elektromos csatlakozás

Győződjön meg róla, hogy földelt és minimum 13 amperes konnektorba csatlakoztatja a készüléket.
Figyelem! Ha beépített mosógépet használ az aljzatnak a beszerelés után is elérhetőnek kell lenni vagy egy leválasztó kapcsolót kell beépíteni.

**Elektromos előírások**

Mielőtt bedugja a fali csatlakozóba, bizonyosodjon meg róla, hogy a feszültség és frekvencia értékek megfelelőek.

**Mosnivalók szétválogatása**

Válogassa és mossa a mosnivalót a következőknek megfelelően:
- Fehér és színes (fast-műszálas)
- Nem műszálas, színes
- Finom anyagok
- Gyapjúk

Kézi kötésű mosnivalót kifordítva helyezze be
Győződjön meg róla, hogy kiürítette a zsebeket és eltávolított minden övet, csatot, tűket stb. a ruhákról.
Soha ne lépje túl a megengedett maximum mennyiséget.

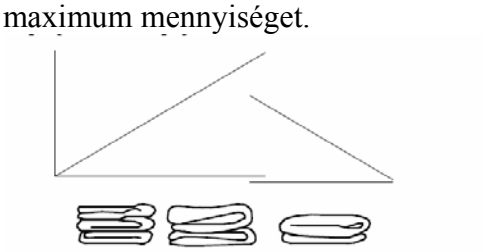

**A mosógép megtöltése**

A mosógép legyen kikapcsolva.
Húzza meg az ajtónyitót.
Helyezze be a mosnivalót a mosógépbe és győződjön meg róla, hogy nem akadályozza az ajtót.
Zárja be az ajtót.
Ha az ajtó nem záródik rendesen a program nem fog elindulni.
Az ajtó a mosóprogram végéig zárva van és nem lehet kinyitni a program vége után még 2 percig.

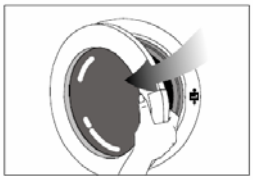

**Programválasztás**
Válassza ki a megfelelő programot a 12-13. oldalon található program leírás szerint.
Vigyázat! Mindig kapcsolja be a mosógépet mielőtt kiválasztja a programot.
Tekerje a program választó gombot a kívánt programra.
Most kiválasztotta a mosóprogramot és a mosási hőmérsékletet egyszerre.

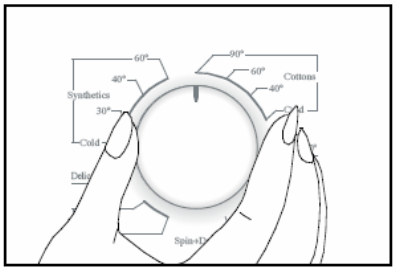


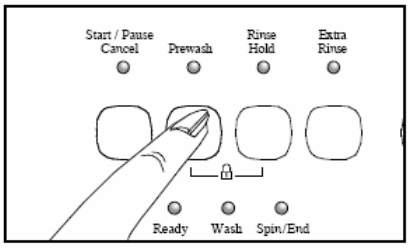


**Funkcióválasztás**
Válassza ki a kívánt kiegészítő funkciót, mint például centrifugálás nélkül, extra centrifugálással, stb. mielőtt megnyomja az indítás/szünet/törlés gombot. A jelzőfények mutatják a kiválasztott funkciót. Az ajtó bezáródik az indítás/szünet/törlés gomb megnyomása után. Törölni a kiválasztott funkciót indítás/szünet/törlés gombbal lehet. A mosógép ekkor megáll. Ilyenkor további kiegészítő funkciók választhatók, lásd 13. oldal. Tovább folytathatja a programot a indítás/szünet/törlés gombnak a megnyomásával.

**Mosószer és öblítő adagoló**

1. Húzza ki az adagolófiókot
2. Töltse a mosóport és az öblítőt a megfelelő részekbe, ahogy az ábra mutatja
3. Tolja be a fiókot

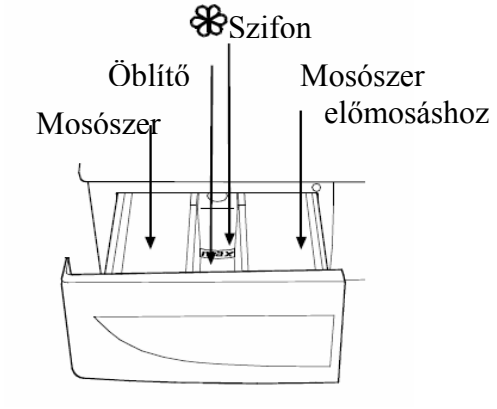


**Mosóporok és mosószerek**

A mosógép teljesítménye függ a mosószertől. Ha gyengébb mosószert használ szennyeződések maradhatnak a ruhán.
A mosógéphez megfelelő mosószert használja, egyébként túlhabzás és gyenge mosási teljesítmény tapasztalható.
Ne használjon folyékony mosószert a mosószer adagolóba.
Folyékony szereket a dobba helyezze a megfelelő kupakba.
Ne használjon olyan mosószereket, amelyek klórt és ként tartalmaznak.
Az öblítő koncentrátumok eltömhetik a szifont, ilyenkor adjon vizet az öblítőhöz.

**Mennyiségek**

Mindig kövesse a gyártó ajánlását a használandó mosószer mennyiségről.
A szennyeződésnek megfelelő mennyiséget használjon figyelembe véve a ruha mennyiséget és vízkeménységet, például kevés ruha mosása esetén használja a normális mennyiség felét.
Az öblítőt soha ne töltse a jel fölé, a jel feletti rész összekeveredik a mosóvízzel és újra kell tölteni az adagolót.

**Az indítás**

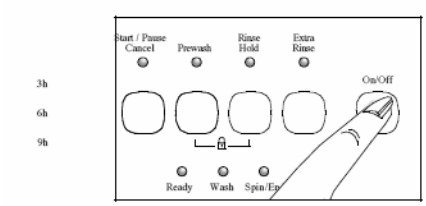


Figyelem! A készülék indítása előtt ellenőrizze a következőket:
1. Bezárta az ajtót?
2. Megnyitotta a csapot?
3. A lefolyó biztonságosan a helyén van?
4. Van áramellátás?

Mikor megnyomja a ki/be kapcsoló gombot a készülék kész a kiválasztott programra.
A mosógép kikapcsolásához újra nyomja meg a ki/be kapcsoló gombot.
A mosás csak az indítás/szünet/törlés gomb megnyomásával indul.

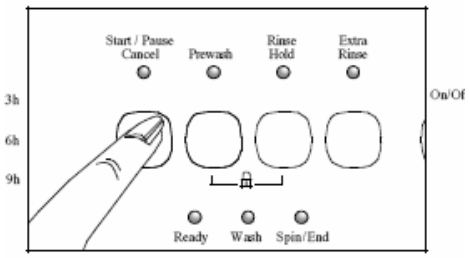


Figyelem! A ki/be kapcsoló gomb megnyomása nem jelenti a mosás megkezdését, ehhez meg kell nyomni a indítás/szünet/törlés gombot.

## Gyerekzár

Hogy megakadályozzuk a mosógép gyerekek által történő használatát aktiválja a gyerekzár funkciót. Ezt az előmosás és a rinse hold gombok együttes 3 másodpercig történő nyomásával tudja elindítani miután a mosás elkezdődött. Az előmosás jelzőfény folyamatosan villogni fog.

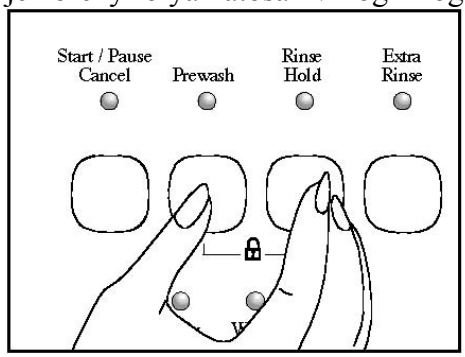


Csak az on/off gomb használható, ha a gyerekzár aktív. Egy új program kezdése vagy egyéb beállítások csak a gyerekzár kikapcsolása után lehetséges. Ezt ugyanazzal a két billentyűnek a 3 másodpercig történő nyomásával érhető el, ekkor az előmosás jelző fény ki fog aludni.

## Programlefutás

A mosógép működése közben a jelzőfények tájékoztatnak a mosás aktuális szakaszáról. A hozzáadott öblítő az utolsó öblítési ciklusban lesz felhasználva. Ha a rinse hold ki van választva start/pause/cancel gomb megnyomásával folytathatja a programot.

## Programkövetés

A programkövetés során mindig a megfelelő jelzőfények világítanak. Egy befejezett folyamat után a jelzőfény kialszik és a következő folyamat fénye kigyullad. Ha az on/off gombot megnyomja a ready jelzés kigyullad. A mosás jelzés akkor gyullad ki, ha a start/pause/cancel gombokat megnyomja a program kiválasztása után. A spin/end jelzés akkor gyullad ki, ha a program a végéhez ért. Az Ön biztonsága érdekében a mosógép ajtaja nem nyílik ki a program befejezése után 1 percig. A spin/end jelzés el kezd villogni. Miután az ajtó kinyílt a ready és spin/end fények gyulladnak ki, ekkor kinyithatja az ajtót. Szüneteltetheti a programot a start/pause/cancel gomb megnyomásával, ekkor a start/pause/cancel fény kigyullad. Ilyenkor változtathat a beállított programon (lásd: program változtatás). Bizonyos részén a programnak a szünet mód alatt lehetőség van mosnivaló hozzáadására. Várjon 2 percig az ajtó kinyílásáig. Nyomja meg a start/pause/cancel gombokat újra a mosóprogramhoz való visszatéréshez. A start/pause/cancel fény kigyullad és a mosógép folytatja onnan, ahonnan abbahagyta.

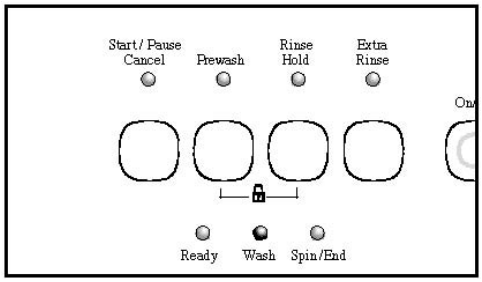

**A mosnivaló behelyezése**

Mikor betölti a mosnivalót győződjön meg arról, hogy nincsenek összehajtva és lazán vannak a dobba töltve. Kötött ruhadarabokat kifordítva mossa, ellenőrizze, hogy nincsen ruhadarab begyűrődve az ajtó és a gumi közé. Nyomja meg az ajtót, hogy bezáródjon, enélkül a mosási folyamat nem fog elkezdődni.

**Átprogramozás/törlés a program megkezdése után**

Kiegészítő funkciók nyomja meg a start/pause/cancel gombot a program rövid ideig történő megállításához. Változtassa a kívánt kiegészítő funkciót az éppen futó programnak megfelelően. Nyomja meg a start/pause/cancel gombot egy rövid ideig a program folytatásához.

**A program befejezése**

Ha a program befejeződött a spin/end jelzés kigyullad. Az ajtó 2perc múlva kinyitható és a mosógép kész az újabb mosásra. Nyomja meg az on/off gombot a gép kikapcsolásához.

**Kiürítés**

A mosógép a program végeztével automatikusan megáll.

1. Kb. 2 perc múlva az ajtó kinyitható. Nyissa ki az ajtót.
2. Nyomja meg az on/off gombot a gép kikapcsolásához.
3. Űrítse ki a mosógépet és hagyja az ajtót nyitva. Ellenőrizze, hogy maradt e víz ajtó nyílásban, ha igen, távolítsa el egy puha ruhával.

**Programtörlés**

A program törléséhez a mosás megkezdése előtt tartsa benyomva a start/pause/cancel gombot 3 másodpercig. Ekkor a start/pause/cancel és más jelzőfények kialszanak. Ha program elkezdődött, de mégis törölni szeretné nyomja meg a start/pause/cancel 3 másodpercig. A program a centrifugálás szakaszba lép, a megfelelő fény kigyullad és a mosógép elkezdi leereszteni a vizet és az ajtó egy rövid idő múlva kinyitható.

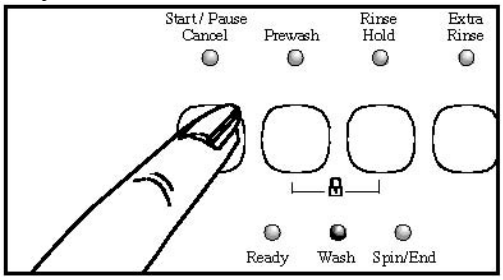

# program leírások

**Pamut**

Pamut 90, Pamut 60, Pamut 40, Pamut hideg mosás, A osztály 40 programok

Ezek a programok fehér és színes pamut és len anyagok mosásához.

Pamut 90 - Főmosás program (fő mosás, 3 öblítés, 3 közepes centrifugálás, végső centrifugálás). 90°C-os program.

Pamut 60 A osztály - Főmosás program (fő mosás, 3 öblítés, 3 közepes centrifugálás, végső centrifugálás). 60°C-os program.

Pamut 40 - Főmosás program (fő mosás, 3 öblítés, 3 közepes centrifugálás, végső centrifugálás). 40°C-os program.

Pamut hideg - Főmosás program (fő mosás, 3 öblítés, 3 közepes centrifugálás, végső centrifugálás). 40°C-os program.

A osztály 40 - Energiagazdaságos program (fő mosás, 3 öblítés, 3 közepes centrifugálás, végső centrifugálás). 40°C-os program.

**Szintetikus**

Szintetikus 60, Szintetikus 40, Szintetikus 30, Szintetikus hideg Finom anyagok 30 programok

Ezek a programok szintetikus anyagok, nylon, függönyök és gyapjúk mosásához lett tervezve. A program több vizet használ, ezért kíméletesebb.

Szintetikus 60 – Normál szintetikus mosás (fő mosás, 3 öblítés, 3 közepes centrifugálás, végső centrifugálás). 60°C-os program.

Szintetikus 40 – Normál szintetikus mosás (fő mosás, 3 öblítés, 3 közepes centrifugálás, végső centrifugálás). 40°C-os program.

Szintetikus 30 – Normál szintetikus mosás (fő mosás, 3 öblítés, 3 közepes centrifugálás, végső centrifugálás). 30°C-os program.

Szintetikus hideg – Normál szintetikus mosás (fő mosás, 3 öblítés, 3 közepes centrifugálás, végső centrifugálás).

Finom anyagok 30 – Kímélő mosás program (fő mosás, 3 öblítés, nincs közepes centrifugálás, végső centrifugálás). 30°C-os program.

**Gyapjú**

Gyapjú 40, Gyapjú hideg, Kézi mosás programok

Gyapjú 40 – gyapjú program (fő mosás, 3 öblítés, 1 közepes centrifugálás, végső centrifugálás). 40°C-os program.

Gyapjú hideg – gyapjú program (fő mosás, 3 öblítés, 1 közepes centrifugálás, végső centrifugálás).

Kézi mosás – kölünleges program a kézi mosású gyapjú és selyem anyagokhoz (fő mosás, 2 öblítés, nincs közepes centrifugálás, végső centrifugálás). 30°C-os program.

Mini 30 – rövid program (fő mosás, 2 öblítés, nincs közepes centrifugálás, végső centrifugálás). 30°C-os program.

| Program | Mosnivaló típusa | Ruhatöltet (kg) | Program ideje (perc) | Víz fogyasztás (liter) | Energia fogyasztás (kWh) | Előmosás | Áztatás | Extra öblítés |
|---|---|---|---|---|---|---|---|---|
| Pamut 90 | Erősen szennyezett pamut és len anyagok | 5 | 155 | 45 | 1,70 | • | • | • |
| Pamut 60 | Normál szennyezett, magas hőmérsékletet bíró pamut és len anyagok | 5 | 140 | 45 | 0,95 | • | • | • |
| Pamut 40 | Enyhén szennyezett hőre érzékeny anyagok | 5 | 150 | 45 | 0,65 | • | • | • |
| Pamut hideg | Enyhén szennyezett hőre érzékeny anyagok | 5 | 110 | 45 | 0,35 | • | • | • |
| A osztály 40 | Erősen szennyezett pamut és len anyagok | 5 | 180 | 45 | 0,65 | | | |
| Szintetikus 60 | Normál szennyezett, magas hőmérsékletet bíró pamut és szintetikus anyagok | 2,5 | 120 | 55 | 0,90 | • | • | • |
| Szintetikus 40 | Enyhén szennyezett, magas hőmérsékletet bíró pamut és szintetikus anyagok | 2,5 | 125 | 55 | 0,55 | • | • | • |
| Szintetikus 30 | Alig szennyezett pamut és szintetikus hőre érzékeny anyagok | 2,5 | 110 | 55 | 0,35 | • | • | • |
| Szintetikus hideg | Alig szennyezett pamut és szintetikus hőre érzékeny anyagok | 2,5 | 100 | 55 | 0,20 | • | • | • |
| Finom anyagok 30 | Finom anyagok, szintetikus, pamut kevert anyagok | 2 | 85 | 60 | 0,40 | | • | • |
| Gyapjú hideg | Gyapjú és finom anyagok mosógépben mosható jelzéssel | 1,5 | 70 | 60 | 0,04 | | • | • |
| Gyapjú 40 | Gyapjú és finom kevert anyagok mosógépben mosható jelzéssel | 1,5 | 75 | 60 | 0,40 | | • | • |
| Kézimosás 30 | Különleges program selyem, kasmír és mosógépben nem mosható anyagokhoz | 1 | 55 | 50 | 0,21 | | | |
| Mini 30 | Különleges program enyhén szennyezett és kis töltet mosásához | 2,5 | 30 | 40 | 0,16 | | | |
| Öblítés | Öblítő program | 5 | 23 | 15 | 0,04 | | | |
| Centrifugálás + ürítés | Centrifugálás és leeresztés | 5 | 14 | - | 0,03 | | | |

## Funkció gombok

Előmosás
Az előmosás erősen szennyezett ruhák esetén használatos. Előmosás nélkül energiát, vizet, mosószert és időt takarít meg.

Öblítés
Ezt a funkciót használva bent hagyhatja ruháit a vízbe addig, amíg az öblítés megkívánja. Ha be szeretné fejezni a mosóprogramot először válassza ki a centrifugálási sebességet, ami megfelel a ruháknak és nyomja meg a start/pause/cancel gombot. Ekkor a centrifugálási szakasz után véget ér a program. Ezt a funkciót csak pamut/szintetikus/kímélő/gyapjú programoknál használhatja.

Extra öblítés
Ennél a funkciónál a normális 3 helyett 4 öblítési ciklus van. Az extra öblítés több mosószert távolít el, ami az érzékeny bőrűeknek ajánlott.

## ITLC szimbólumok

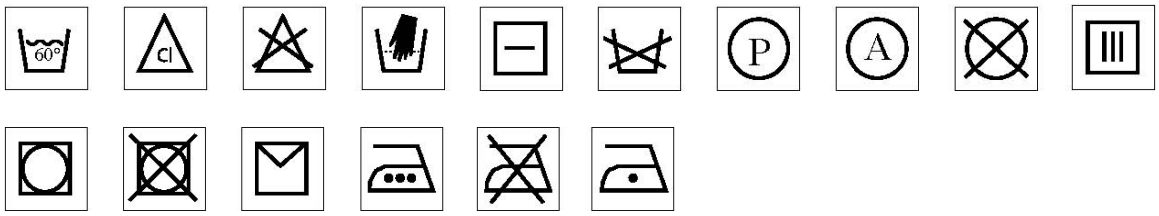

# karbantartás

**Mosószer adagoló**
Időről-időre szükség van a mosószer adagoló kivételére és tisztítására.
Kivétel:
Húzza ki az adagolót és nyomja le a színes betétet, hogy teljesen eltávolíthassa a mosógéptől. Mossa meleg vízben a lerakódott mosószert és öblítőt és törölje szárazra mielőtt visszateszi.
Szifon:
A szifont (a színes rész az adagolóban) ki kell tisztítani. Távolítsa el az adagolót és húzza ki a szifont, majd meleg vízben távolítsa el a lerakódott öblítőt. Mikor visszahelyezi, győződjön meg róla, hogy rendesen a helyére került, mielőtt használja.

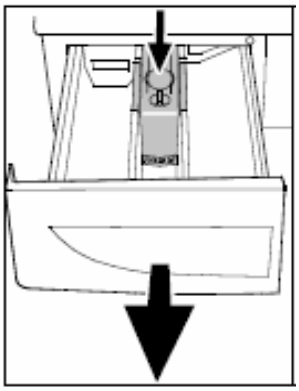

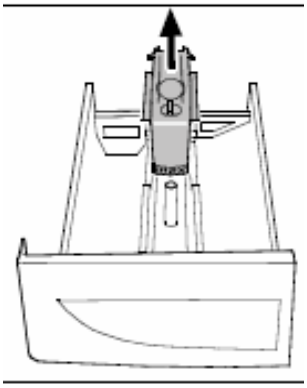

**Karbantartási mosás**
A rendszeresen alacsony hőmérsékletű például 40 C fokos programot használ, bizonyos mosószerek lerakódásokat hozhatnak létre. Azt ajánljuk, hogy legalább félévente egyszer egy forró karbantartó programot használjon. Ez egy pamut 90 program, ruhatöltet nélkül, és a szokásos mosószermennyiség.

**Bekötőcső, szűrő**
A bekötőcső végében egy szűrő található. Ez a szűrő megakadályozza, hogy szennyeződések vagy idegen tárgyak kerüljenek a mosógépbe. Ajánlatos a szűrőt 30-40 mosásonként kitisztítani. A szűrő tisztításhoz zárja el a csapot, majd tekerje le a csövet és tisztítsa ki a szűrőt egy puha kefével. Ha a szűrő nagyon koszos, akkor csak kombinált fogóval távolítható el. A csap oldali szűrőt kézzel lehet eltávolítani, és tisztításához használjon csapvizet. Ellenőrizze, hogy a tömítő gyűrűk a helyükön vannak mielőtt visszaszereli.

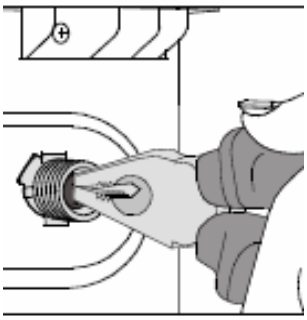

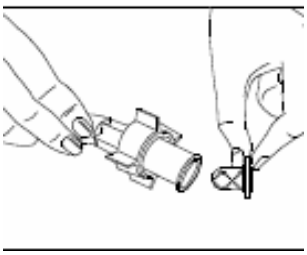

**Lefolyószűrő**

A készülék használata közben a programtól függően lehet forró víz a szűrőben. Soha ne távolítsa el a szűrőt mosás közben, mindig várja meg a program befejezését. Mikor visszahelyezte a szűrőt győződjön meg róla, hogy biztonságosan a helyén van, hogy megelőzze szivárgást és fiatal gyerekek hozzáférését.

**Lefolyócső**

Ellenőrizze 2 évenként a lefolyócsövet, hogy megelőzzön bármilyen szivárgást. Ha a mosógép hideg környezeti hőmérsékletben üzemel, a szivattyúban és a lefolyóban maradt vizet le kell ereszteni a fagyás megelőzésére.

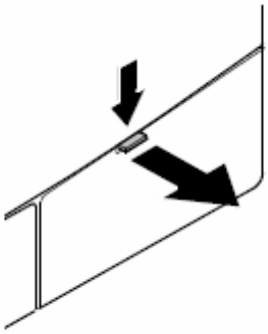

**Dob**

Ne hagyjon semmi fém tárgyat a dobba (tűk, csatok, stb). Ezek a tárgyak rozsdásodást okozhatnak a felületen és szennyeződést a ruhákon. Ne tisztítsa a dobot súrolószerekkel.

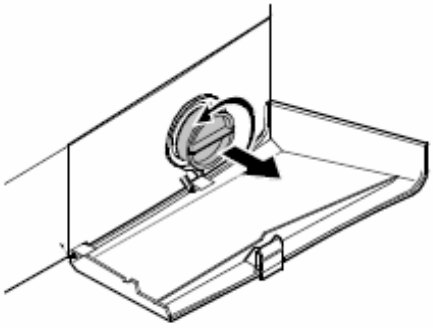

**A lefolyószűrő tisztítása**

Vigyázat! Forró víz veszély. Mindig ellenőrizze, hogy a dob teljesen üres. Legyen óvatos mikor kiveszi a szűrőt. Kapcsolja ki a készüléket, nyissa ki a szűrőfedelet, ahogy a rajzon látható. Távolítsa el a szűrőt, óramutató járásával ellentétes tekeréssel. Engedje le a vizet. Távolítson el minden idegen anyagot a szűrőből, tisztítsa meg és helyezze vissza. Óramutató járásával megegyezően tudja visszahelyezni, ha biztonságosan a helyén van, zárja vissza szűrőfedelet.

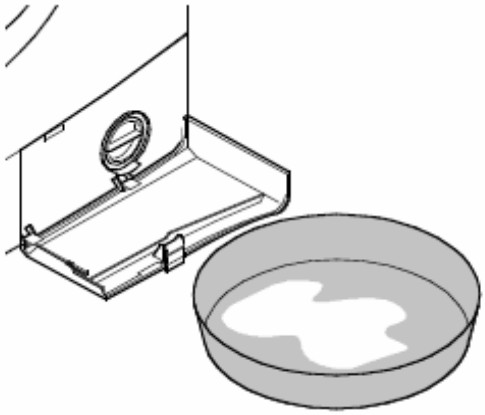

# mielőtt a szervízt hívná/hibaelhárítás

A mosógép be van kapcsolva, de a jelzés nem világít. Bedugta a konnektorba? Ellenőrizze az áramellátást, valamint az ajtózárást.

Ha a start/pause/cancel gomb villog a program elindítása után az ajtó nincs rendesen bezárva. Nyissa és zárja az ajtót újra, majd nyomja be a start/pause/cancel gombot a program újraindításához.

Ha a készülék nem szív vizet. Ellenőrizze az ajtózárást és a csap helyzetét vagy a szűrő tömítettségét.

Tekerje a programválasztót a kívánt programhoz.

Ha a mosás világít és a start/pause/cancel gombok villognak, akkor vagy nincs víz vagy el van zárva a csap. Ellenőrizze a csapot, nyomja meg a start/pause/cancel gombot. Ha a problema továbbra is fennáll, kapcsolja ki a készüléket, zárja el a vizet és hívja az ügyfélszolgálatot.

Vízfolyás. Ellenőrizze a lefolyót, hogy megfelelően pozícionált-e, lásd 6. oldal.

Ha a készülék vibrál vagy túl hangos. Az összes dobrögzítőt eltávolította? A készülék neki ér valaminek? Minden lába a földön van? Nem lépte túl a megengedett ruhatöltetet (lásd 13. oldal, maximális programtöltetek).

Víz folyik a mosógép mögül. Ellenőrizze a bekötő és lefolyó csöveket. Húzza szorosabbra a meneteket. A tömítések elhasználódtak vagy a szivattyúszűrő nem zár rendesen.

A mosószer adagoló habzik. Ellenőrizze mosószerét, hogy megfelel-e a mosógéphez. Legközelebb használjon kevesebbet.

A szivattyú nem engedi le a vizet. Ellenőrizze a rinse hold gomb nincs-e véletlenül benyomva. Tisztítsa ki a szivattyú szűrőjét. Ha a készülékben víz van ne kísérelje meg kivenni. Ellenőrizze, hogy a lefolyócső nincs-e megtörve. Ha a szivattyú szűrő tisztítása szükséges, lásd a szűrőtisztítást a 15. oldalon.

Az előmosás jelző a program befejezte után is villog. Kapcsolja ki a gyerekzárat.

BEKO

BEKO